RITE
ROLLING CART
INSTRUCTION SHEET

COMPONENTS

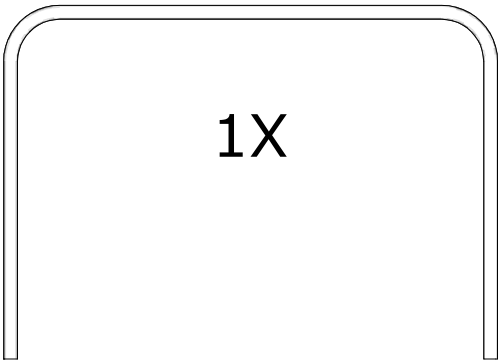

1X

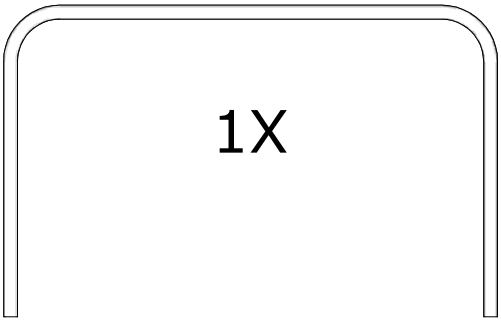

1X

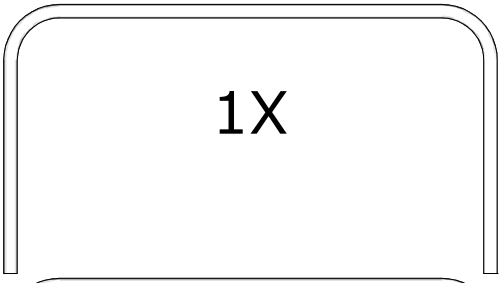

1X

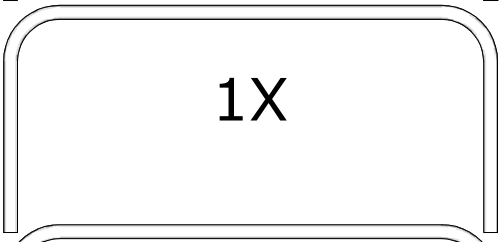

1X

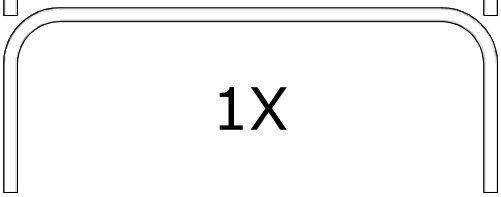

1X

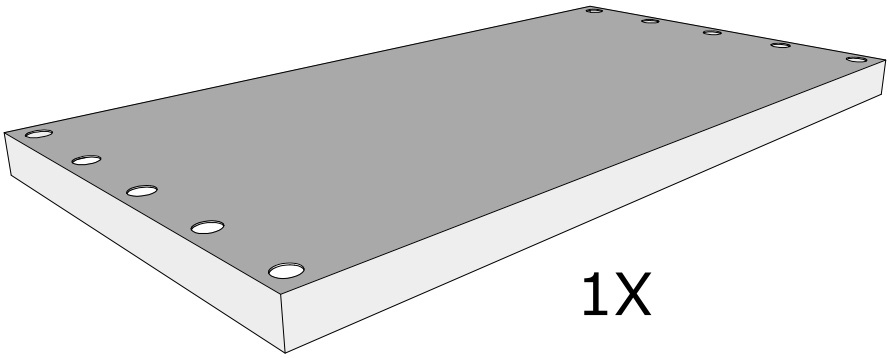

1X

4X

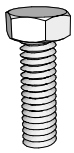

10X

STEP 1

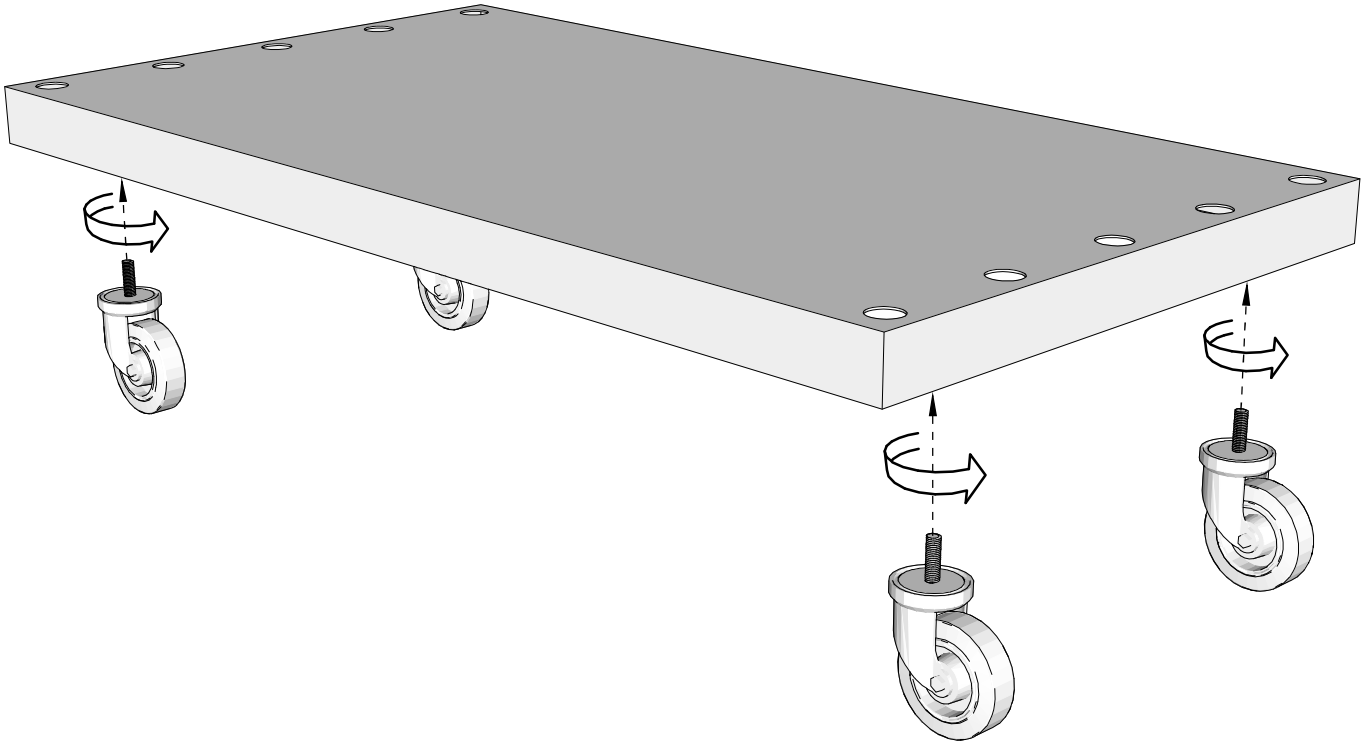

STEP 2

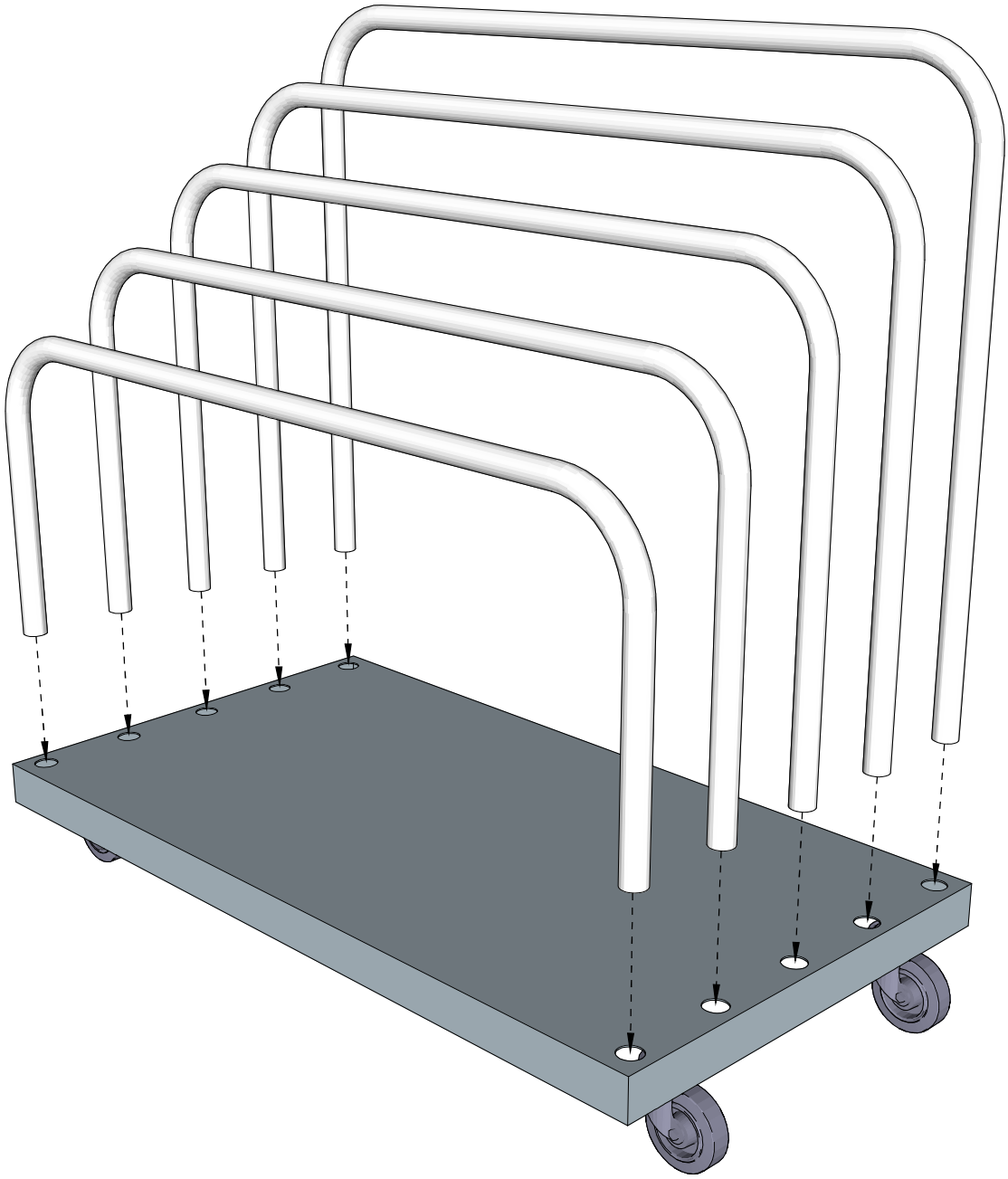

STEP 2-2

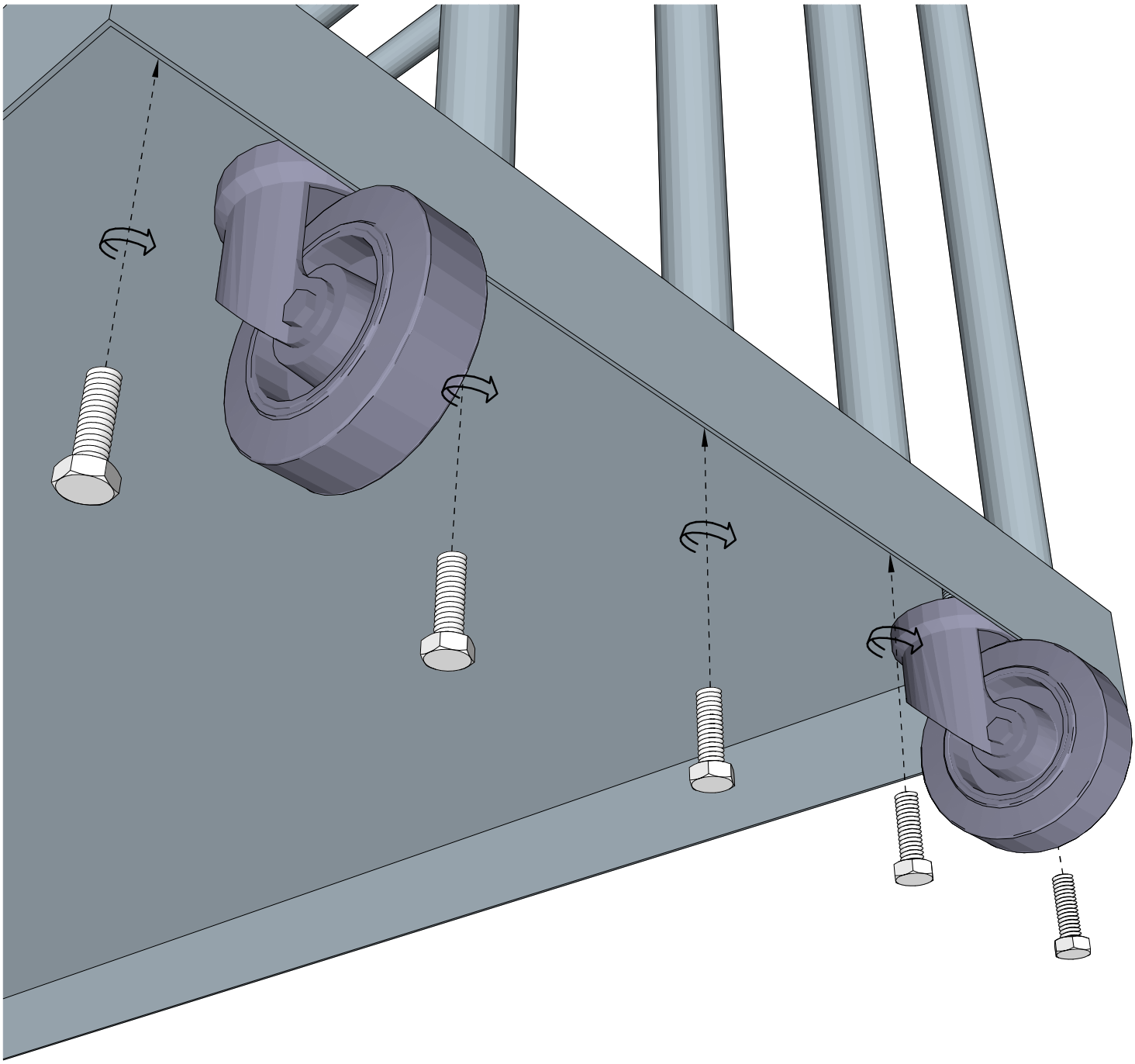
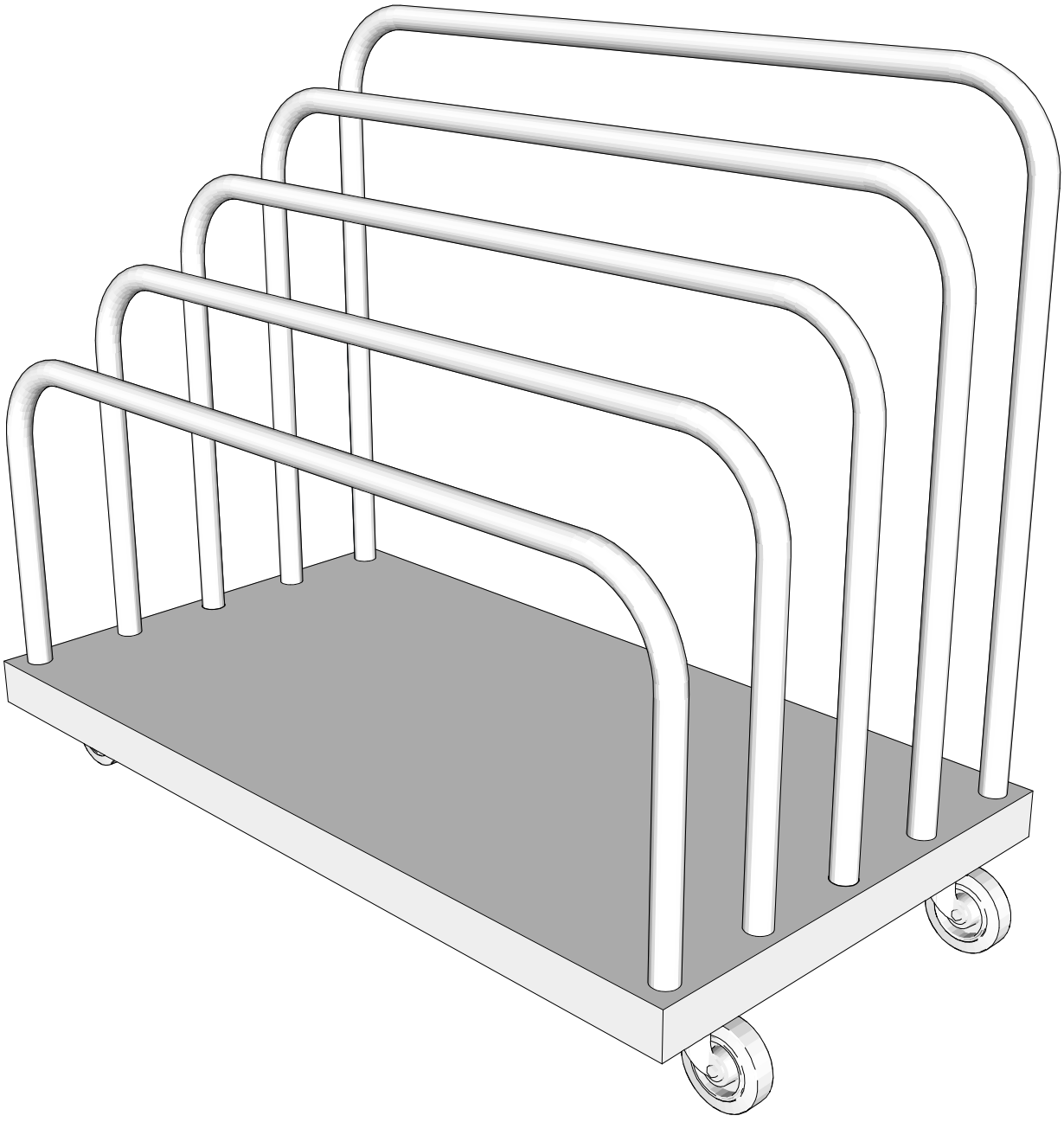
ROLLING CART